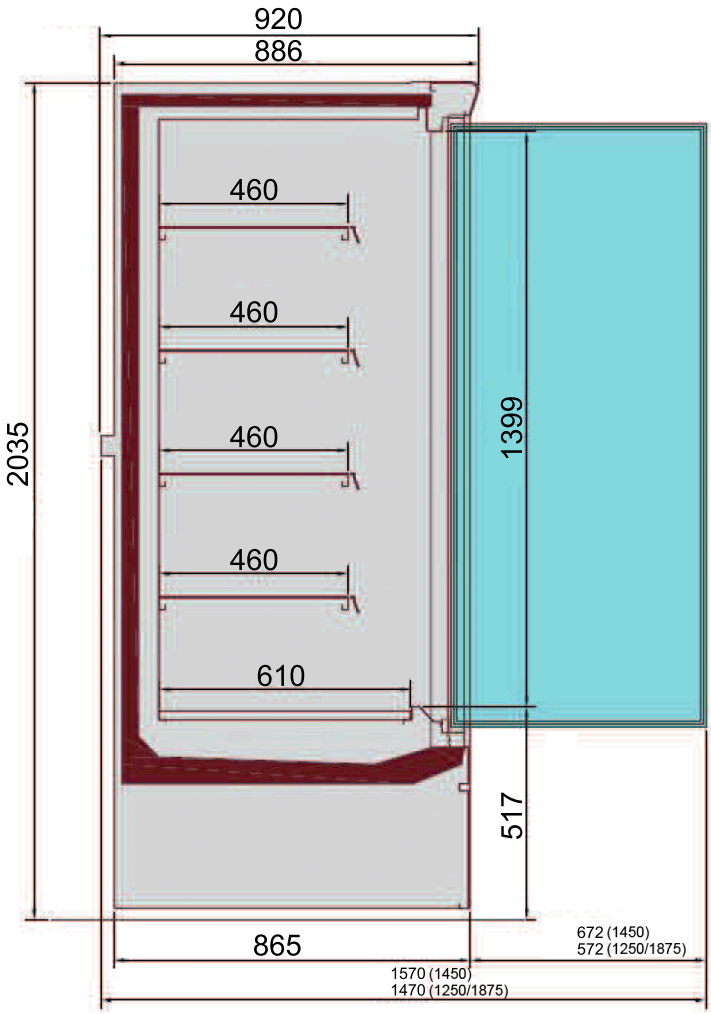

1250

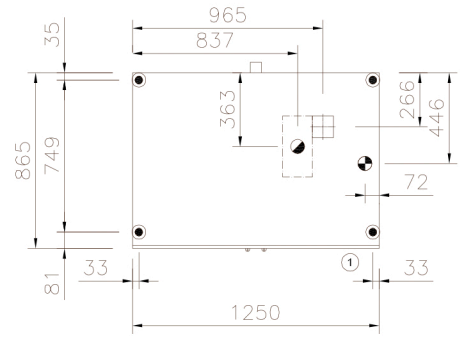

1450

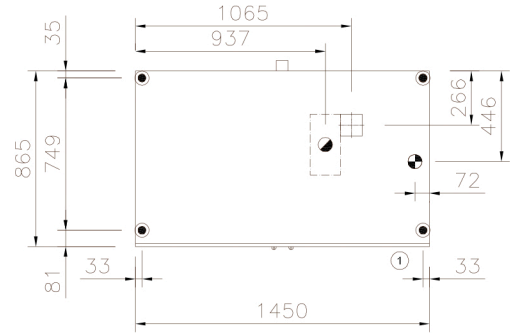

1875

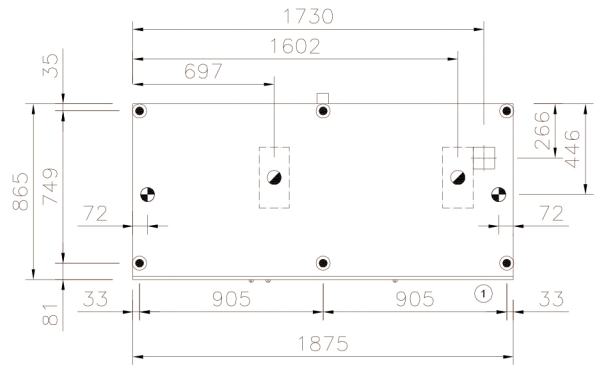
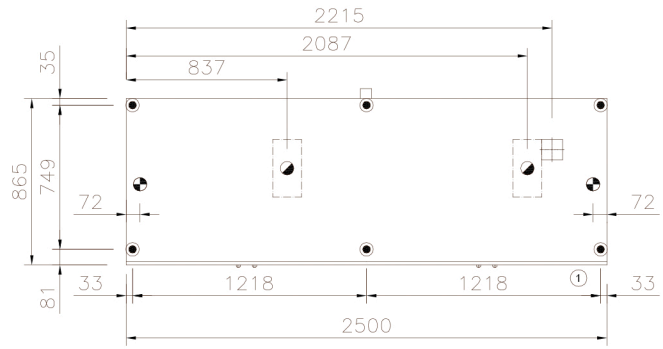
2500